Características Generales:

- Tina de acero inoxidable de 1 pieza.
- Capacidad de 4 litros de aceite.
- Quemador porcelanizado de alta capacidad de 8,500 Btu/hr.
- Tina desmontable para facilitar la limpieza.
- Fabricación en acero inoxidable.
- Canastilla niquelada.
- Niveladores plásticos de 1” de altura.

DIMENSIONES GENERALES

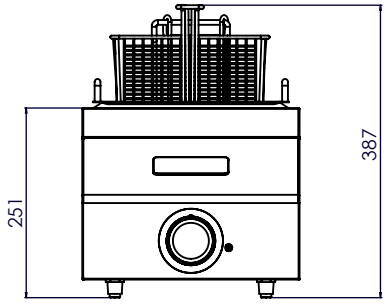

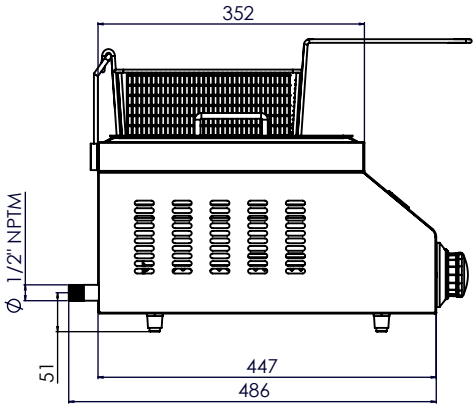

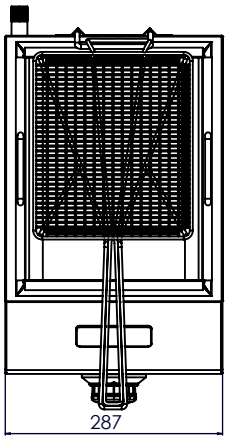

*Acotaciones en mm

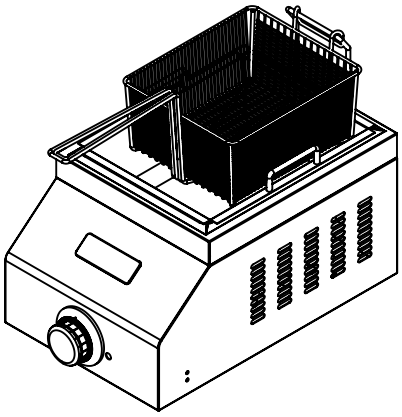

Instalación de conexión al gas:

- Equipos a baja presión
- Presión requerida gas lp 11” Columna de Agua
- Presión requerida gas natural 5” Columna de Agua
- Entrada principal de gas 1/2” NPT macho.
- Consumo total del equipo: 8,500 BTU's/hr (0.10 m³/hr).

INOX FACTORY
Alfareros No.163-C, Col. Centro Tonalá, Jal.
Tel. (33) 3792-6074
www.inoxfactory.com.mx